RU

NEW

MC

40TH

PEDROLLO®

... the spring of life

NEW

Новая версия серии MC полностью перепроектирована и стала более надежной с применением двойного механического уплотнения и катафорезной обработки всех частей из чугуна. Эта обработка обеспечивает высокую стойкость к окислению.

ТЕХНИЧЕСКИЕ ХАРАКТЕРИСТИКИ

- Двойное механическое уплотнение
- Катафорезная обработка всех частей из чугуна
- Двухканальное рабочее колесо из нержавеющей стали
- Ручка из нержавеющей литой стали
- Новое расположение конденсатора под крышкой из нержавеющей стали для облегчения технического обслуживания
- Поплавок в конструктивном исполнении, обеспечивающем функцию опрокидывания (запатентовано)

ИСПОЛЬЗОВАНИЕ И УСТАНОВКА

Насосы серии **MC** изготовлены из чугуна, значительной толщины, эти насосы отличаются чрезвычайной прочностью и устойчивостью к абразивному воздействию, а также продолжительностью срока службы. Оснащены ДВУХКАНАЛЬНЫМ рабочим колесом из нержавеющей стали, которое обеспечивает перекачку жидкостей с присутствием во взвеси коротковолокнистых твердых частиц диаметром до Ø 50 мм.

ОГРАНИЧЕНИЯ ИСПОЛЬЗОВАНИЯ

- Глубина применения под уровнем воды до **10 m**
- Температура жидкости до **+40 °C**
- Прохождение твердых частиц во взвешенном состоянии до **Ø 50 mm**
- При непрерывной работе минимальное погружение:
  – до **305 mm** для MC10/45-N
  – до **320 mm** для MC15/45-N

ИСПОЛНЕНИЕ

- В комплекте с кабелем электропитания длиной **10 m**
- Внешний поплавковый выключатель для однофазной версии

ПАТЕНТЫ - МОДЕЛИ

- Поплавок в конструктивном исполнении, обеспечивающем функцию опрокидывания (запатентовано)
- Зарегистрированная модель

ТЕХНИЧЕСКИЕ ХАРАКТЕРИСТИКИ

50 Гц n= 2900 об/мин

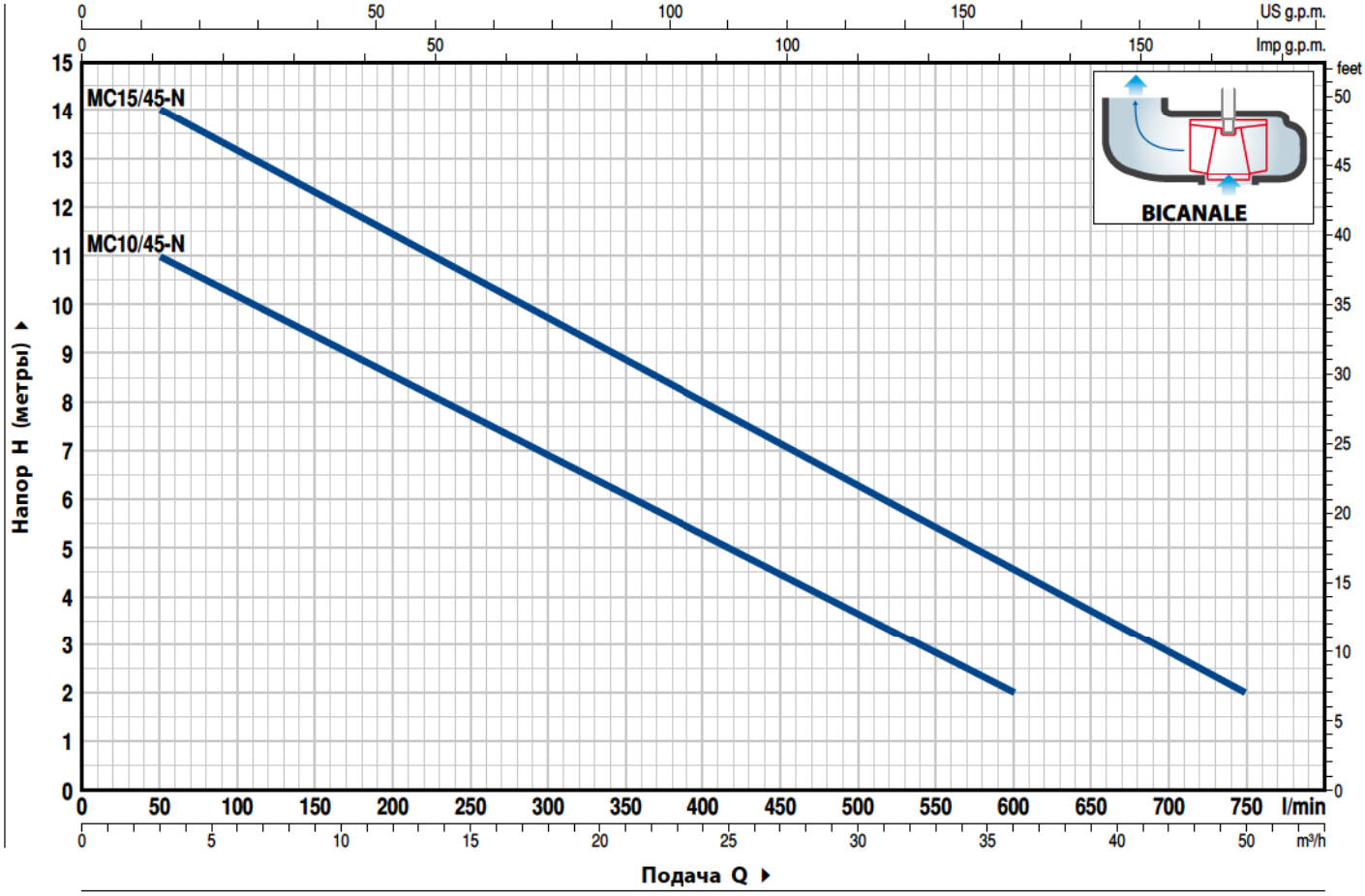

ТИП		МОЩНОСТЬ		Q м³/ч.	0	3	6	12	18	24	30	36	42	45
Однофазный	Трехфазный	кВт	ЛС	л/мин.	**0**	**50**	**100**	**200**	**300**	**400**	**500**	**600**	**700**	**750**
MCm 10/45-N	**MC 10/45-N**	0.75	1	H метры	12	11	10	8.5	7	5	3.6	2		
MCm 15/45-N	**MC 15/45-N**	1.1	1.5		15	14	13	11.5	9.7	8	6.3	4.6	2.9	2

Q = Подача **H** = Общий манометрический напор

Допустимое отклонение характеристик насосов соответствует Классу 3 согласно EN ISO 9906.

ОЛ.	ДЕТАЛИ НАСОСА	КОНСТРУКТИВНЫЕ ХАРАКТЕРИСТИКИ
1	**КОРПУС НАСОСА**	Чугун с катафорезной обработкой, с патрубком с резьбой ISO 228/1
2	**ОСНОВА**	Нержавеющая сталь AISI 304
3	**РАБОЧЕЕ КОЛЕСО**	Тип ДВУКАНАЛЬНЫЙ из нержавеющей стали AISI 304
4	**КРЕПЕЖ ДВИГАТЕЛЯ**	Чугун с катафорезной обработкой
5	**КРЫШКА ДВИГАТЕЛЯ**	Нержавеющая сталь AISI 304
6	**ВЕДУЩИЙ ВАЛ**	Нержавеющая сталь EN 10088-3 - 1.4104

7 ДВОЙНОЕ МЕХАНИЧЕСКОЕ УПЛОТНЕНИЕ С МАСЛЯНОЙ КАМЕРОЙ

Уплотнение *Тип*	*Вал* *Диаметр*	*Материалы* *Неподвижное кольцо*	*Вращающееся кольцо*	*Эластомер*
MG1-14D SIC	**Ø 14** mm	Карбид кремния	Карбид кремния	NBR

8 ПОДШИПНИКИ **6203 ZZ / 6203 ZZ**

9 КОНДЕНСАТОР

Электронасос *Однофазный*	*Емкость* *(230 В или 240 В)*	*(110 В)*
MCm 10/45-N	**20** µF 450 В	**30** µF 250 В
MCm 15/45-N	**25** µF 450 В	–

10 КОНДЕНСАТОР

– Однофазный 230 В - 50 Гц с встроенной в обмотку тепловой защитой
– Трехфазный 400 В - 50 Гц
– Изоляция: класс F
– Степень защиты: IP X8

11 КАБЕЛЬ ЭЛЕКТРОПИТАНИЯ
Длина **10 метров** тип "H07 RN-F" (с вилкой Шуко только в однофазной версии)

12 ВНЕШНИЙ ПОПЛАВКОВЫЙ ВЫКЛЮЧАТЕЛЬ
(только для однофазных версий)

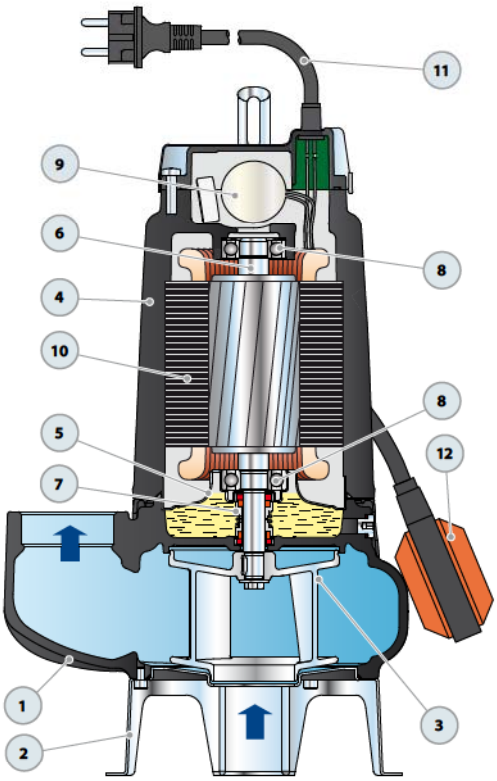

РАЗМЕРЫ

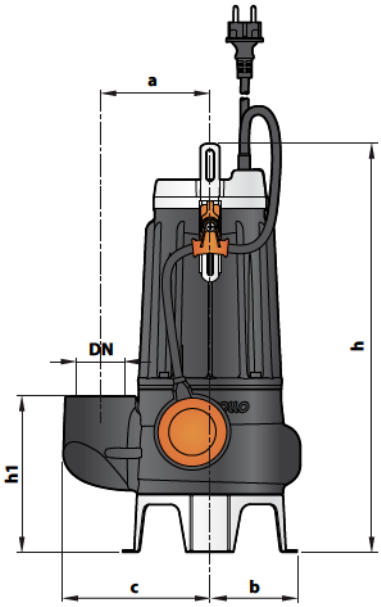

Типичная установка

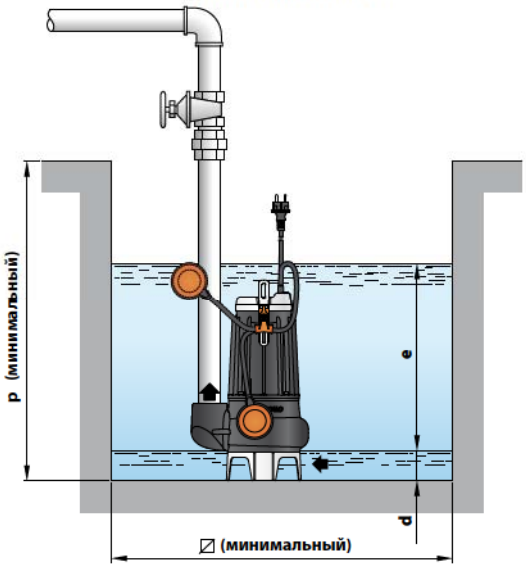

ТИП Однофазный	ТИП Трехфазный	ПАТРУБОК DN	прохождение твердых частиц	РАЗМЕРЫ mm a	b	c	h	h1	d	e	p	∅
MCm 10/45-N	MC 10/45-N	2"	Ø 50 mm	115	95	155	413	164	60	регулир.	500	500
MCm 15/45-N	MC 15/45-N						428					

Данные, содержащиеся в данной публикации, не следует считать обязательными. Производитель имеет право изменить продукт в любое время без предварительного уведомления.

PEDROLLO®
... the spring of life

Pedrollo S.p.A. – Via Enrico Fermi, 7 – 37047 – San Bonifacio (VR)
tel. +39 045 6136311 – fax +39 045 7614663 – sales@pedrollo.com – www.pedrollo.com

Z-DPL2006SRU